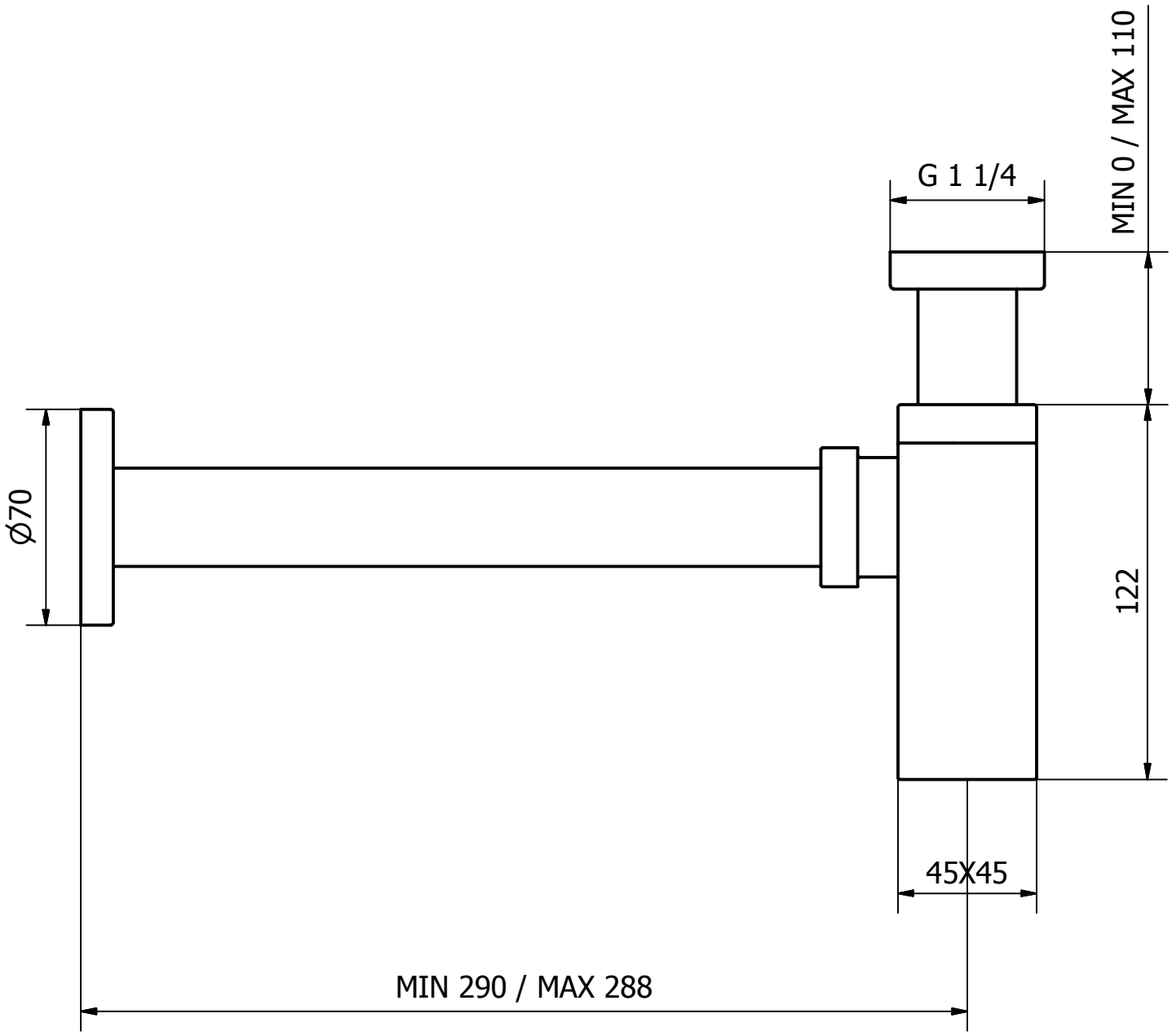
G 1 1/4
MIN 0 / MAX 110
Ø70
122
45X45
MIN 290 / MAX 288