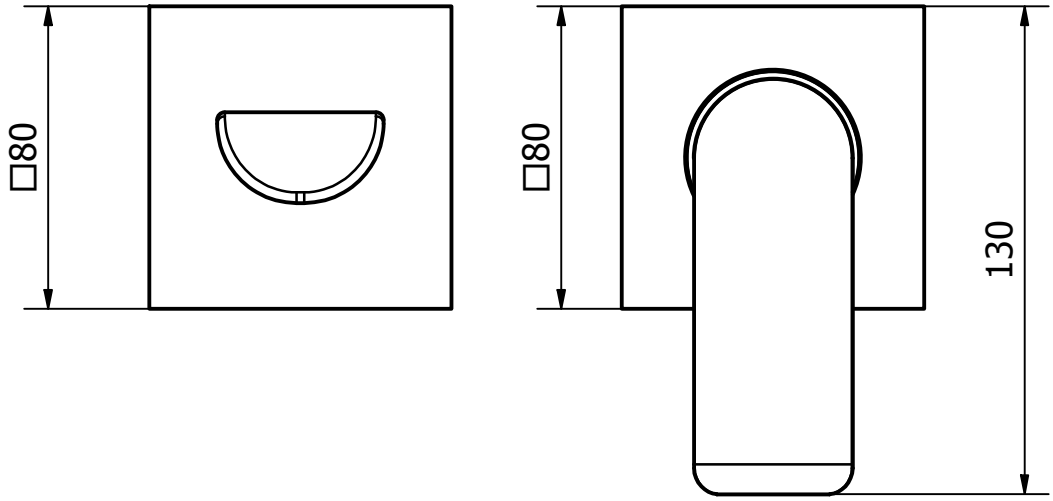
□80
□80
130

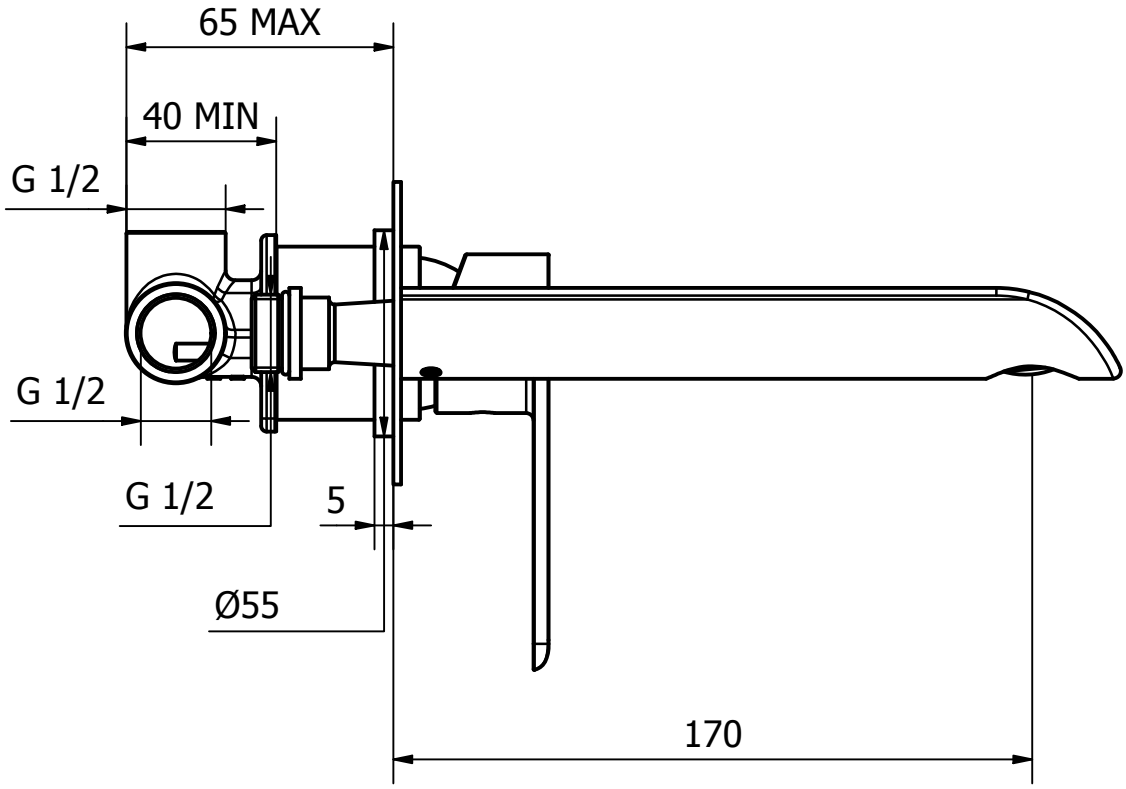
65 MAX
40 MIN
G 1/2
G 1/2
G 1/2
5
Ø55
170