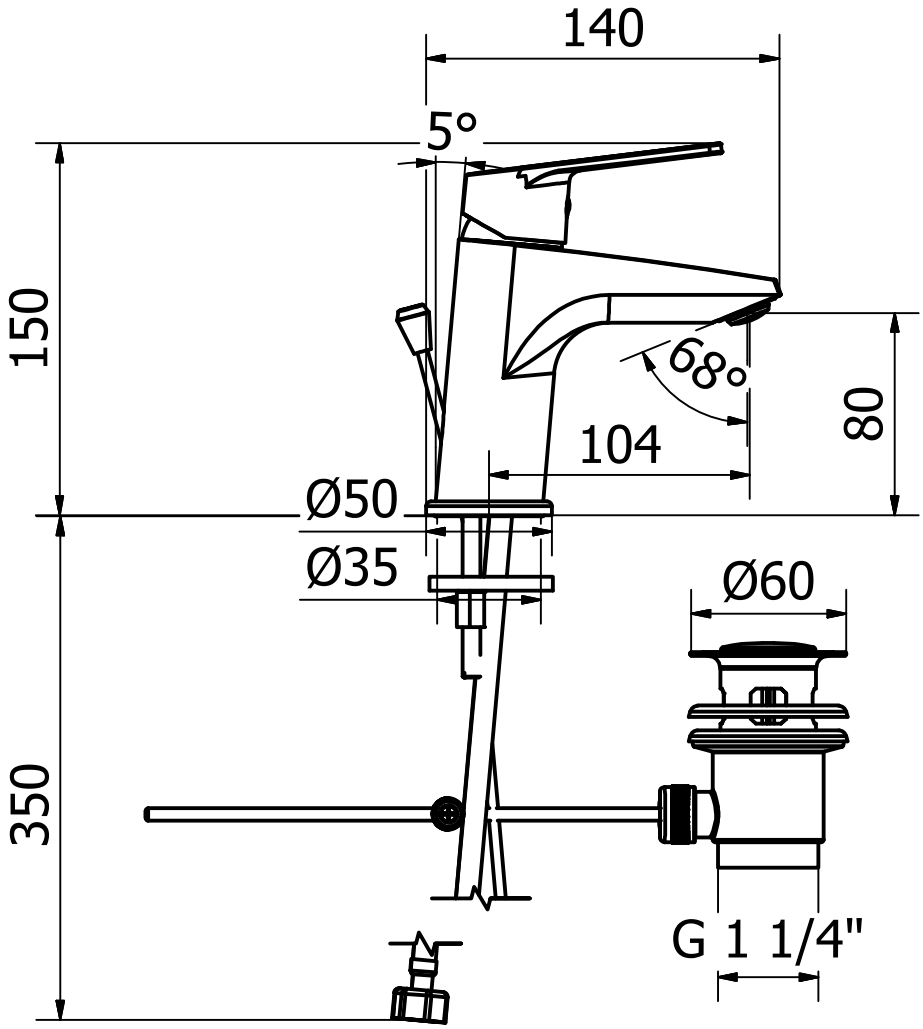
140
5°
150
68°
80
104
Ø50
Ø35
Ø60
350
G 1 1/4"