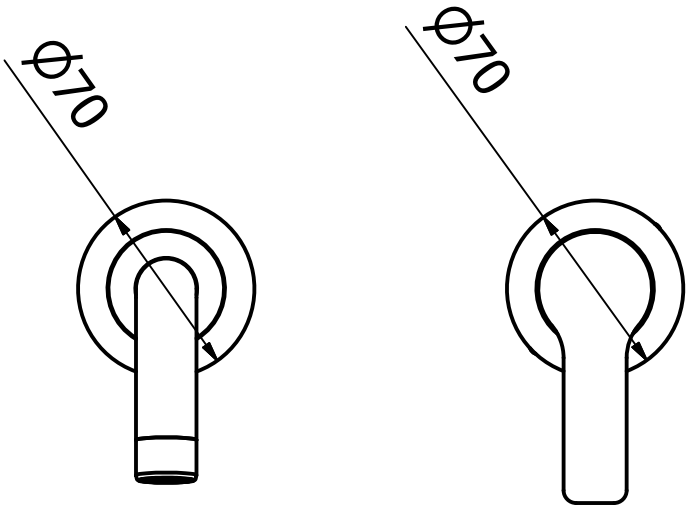
Ø70
Ø70

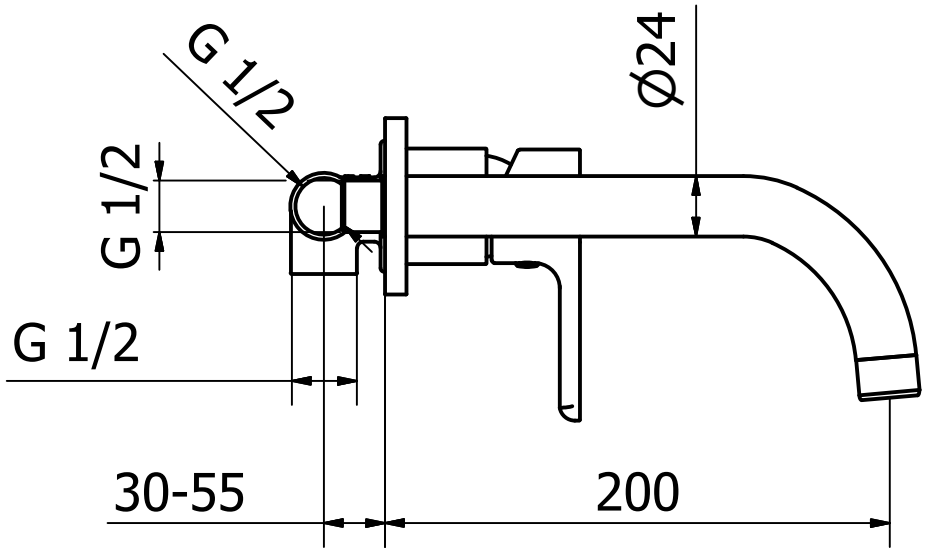
G 1/2
Ø24
G 1/2
G 1/2
30-55
200