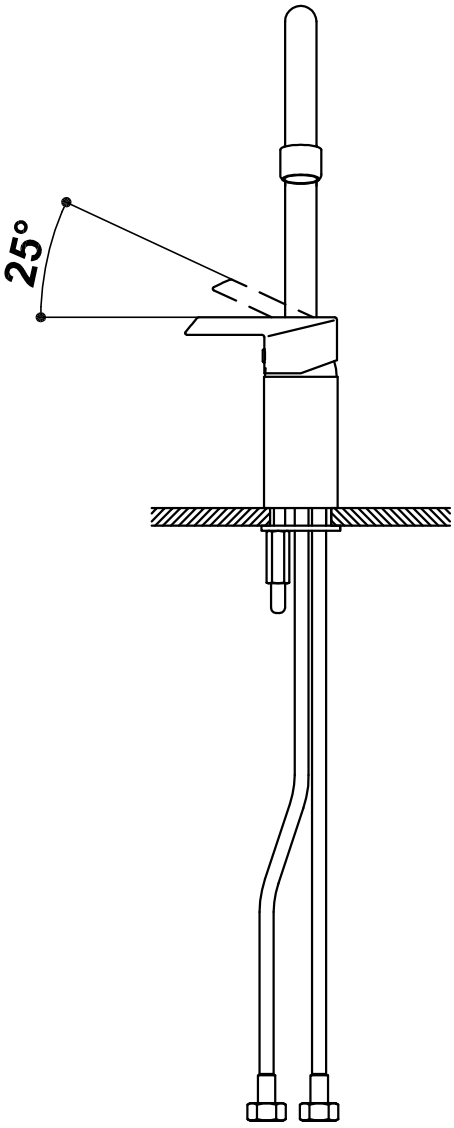
25°

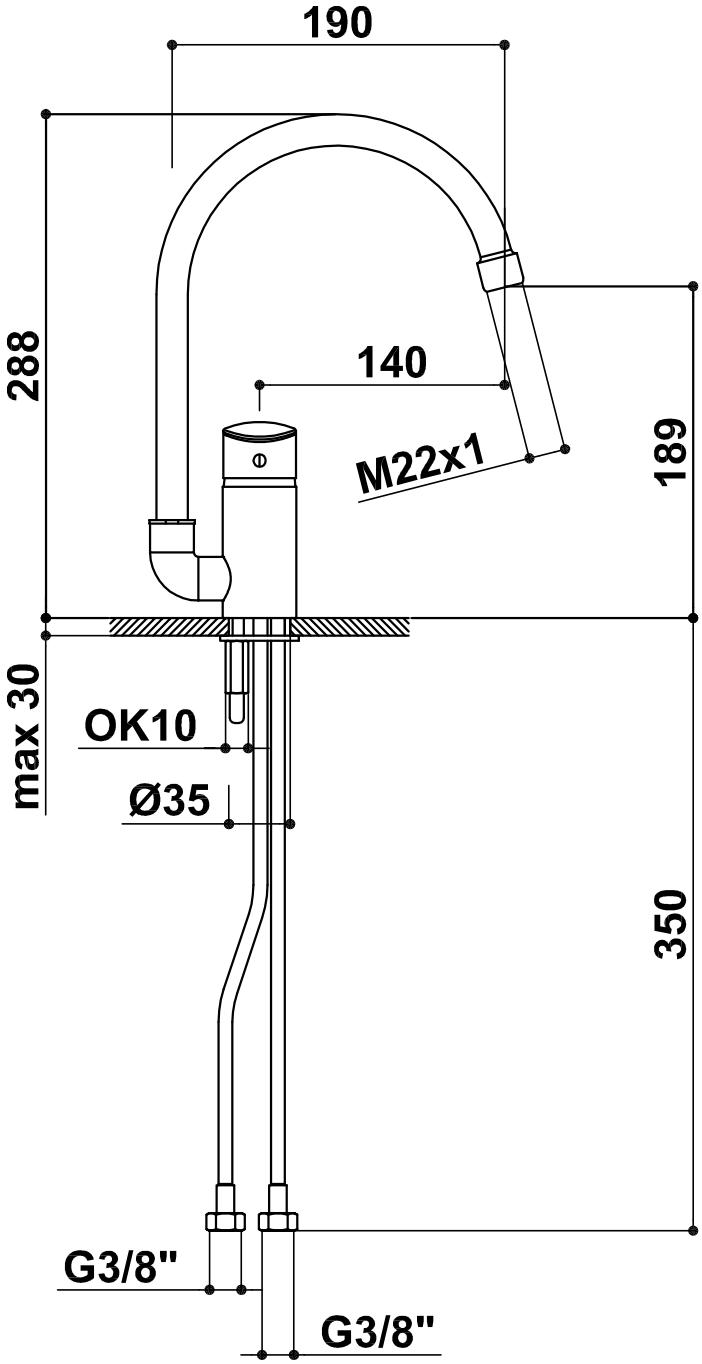
190
288
140
M22x1
189
max 30
OK10
Ø35
350
G3/8"
G3/8"