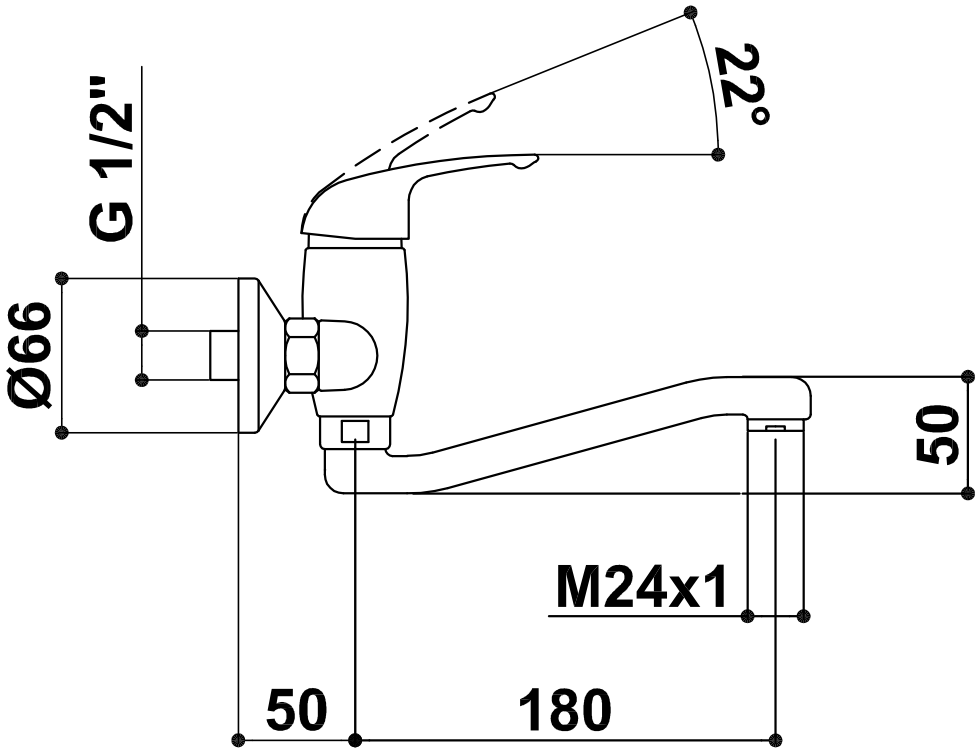
22°
G 1/2"
Ø66
50
M24x1
50
180

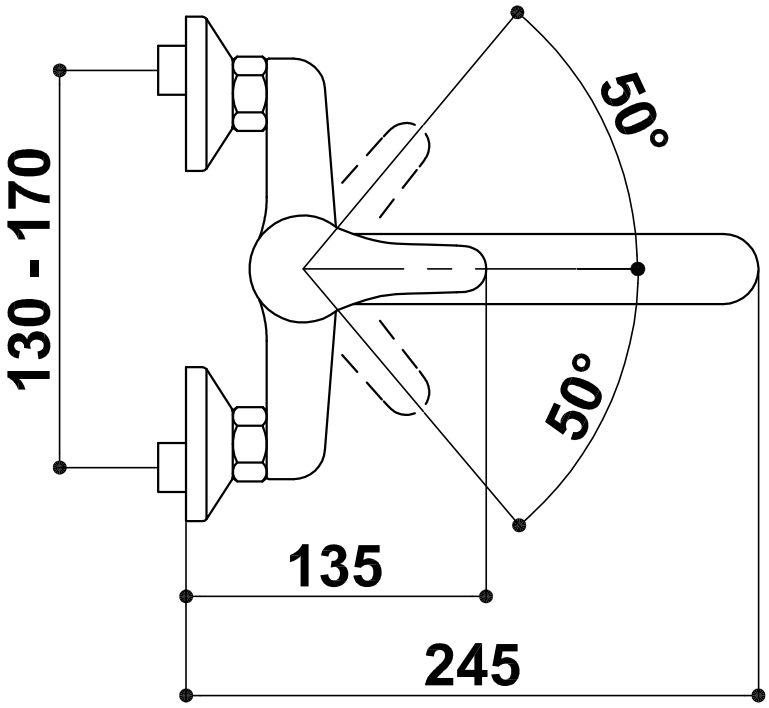
50°
130 - 170
50°
135
245